swell®
professional technology

SK / CZ

Ložiskový plnovýsuv s L uchytením / Ložiskový plnovýsuv s L uchycením

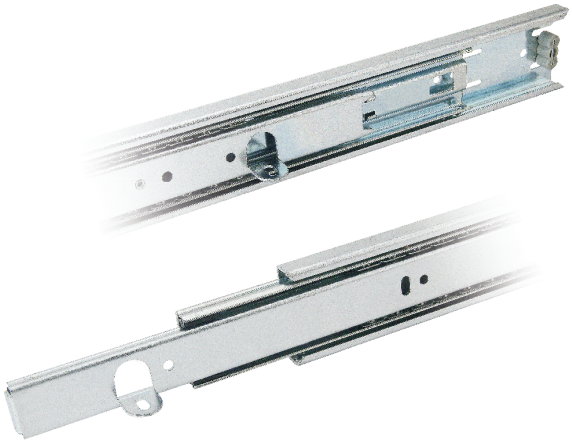

- L uchytenie s možnosťou uchytenia plnovýsuvu o dno zásuvky / L uchycení s možností uchycení plnovýsuvy o dno zásuvky

- kvalitná ušľachtilá oceľ / kvalitní ušlechtilá ocel
- v dĺžkach / v délkách od 250 - 600 mm
- max. nosnosť / nosnost 45 kg
- spoľahlivý chod / spolehlivý chod
- povrchová úprava: zinok + nikel / zinek + nikl
- jednoduchá montáž a demontáž

Montážny nákres / Montážní nákres [mm]

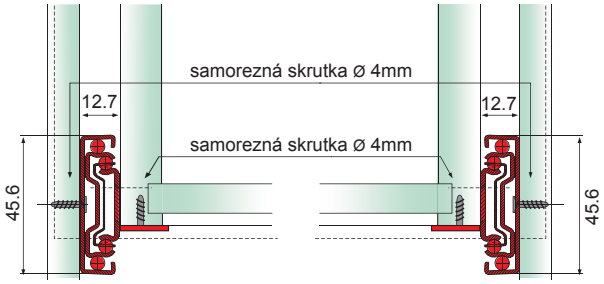

Technický nákres [mm]

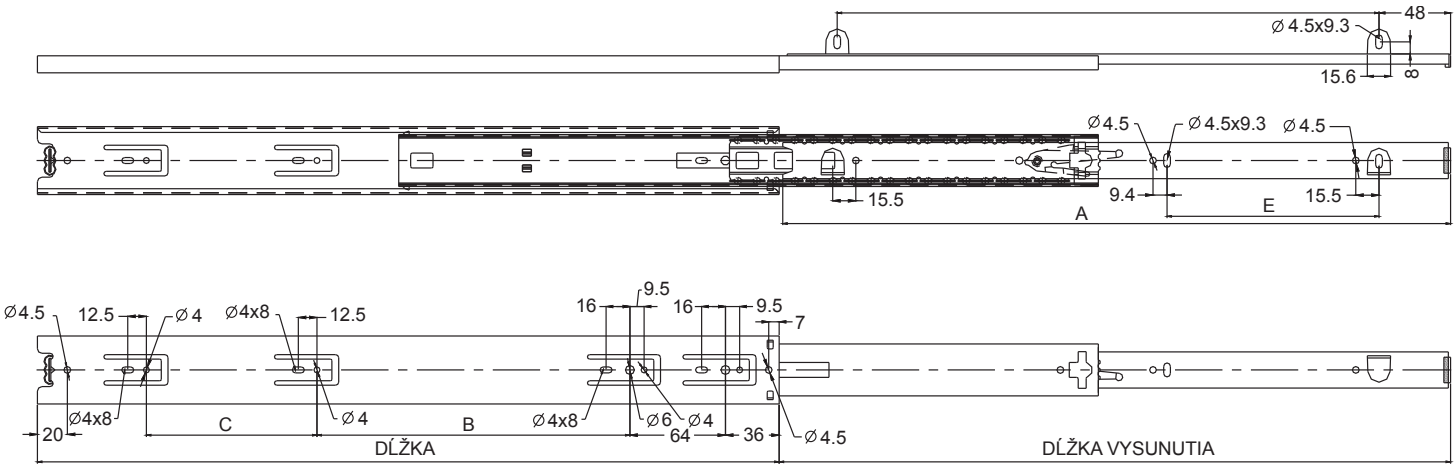

Technické parametre

obj. kód	dĺžka [mm]	dĺžka vysunutia [mm]	dierovanie [mm]						balenie [kpl]
			A	B	C	D	E		
LPL-250/SW	250	245	247.5	96		160			10
LPL-300/SW	300	300	297.5	96		224	96		10
LPL-350/SW	350	350	347.5	192		256	96		10
LPL-400/SW	400	400	397.5	224		288	128		10
LPL-450/SW	450	450	447.5	224	64	352	160		10
LPL-500/SW	500	500	497.5	224	128	416	192		10
LPL-550/SW	550	550	547.5	224	128	416	192		10
LPL-600/SW	600	600	597.5	224	128	416	192		10

Dovozca pre Slovenskú republiku:
NÁBYTKÁR,s.r.o., Nábrežie Oravy 2909/5
026 01 Dolný Kubín, Slovenská republika

tel.: +421 43/586 40 72
Orange: +421 905 998 076-8
T-mobile: +421 911 912 572
fax: +421 43/582 36 49
mail: objednavka@nabytkar.sk
web: www.nabytkar.com

Dovozce pro Českou republiku:
NÁBYTKÁR Česká republika,s.r.o., Blanenská 1764
664 34 Brno - Kuřim, Česká Republika

tel.: +420 541 212 271
O2: +420 602 707 720
T-Mobile: +420 734 604 982
fax: +420 541 212 490
mail: cz@nabytkar.com
web: www. nabytkar.com