LOŽISKOVÝ PLNOVÝSUV S TLMENÍM / DONALO

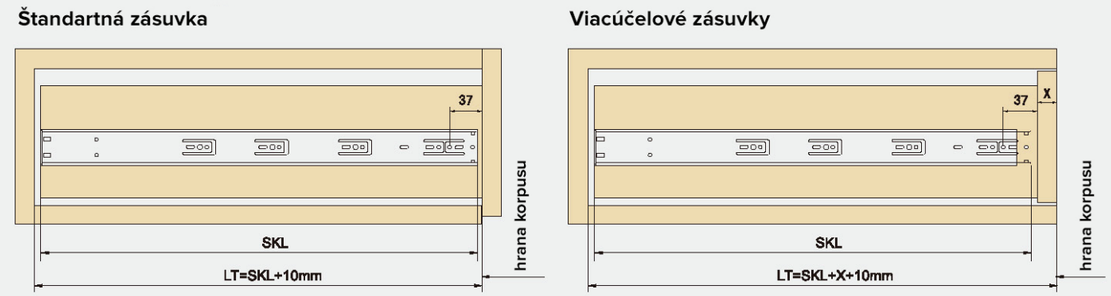

LT = vnútorná hĺbka korpusu

SKL = dĺžka výsuvu

X = hrúbka čela zásuvky

PARAMETRE

Dĺžka: 250-700mm
Šírka výsuvu: 45mm
Hrúbka výsuvu: 12,7 mm
Max. nosnosť: 30 kg
Balenie: 15 setov

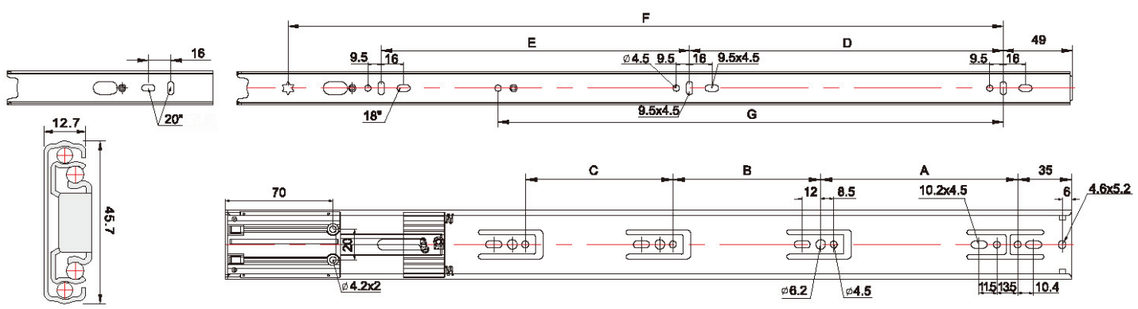

DĹŽKA	A(mm)	B(mm)	C(mm)	D(mm)	E(mm)	F(mm)	G(mm)
10" (250mm)							
12" (300mm)	96			64		200	
14" (350mm)	72.5	55.5		96		250	
16" (400mm)	128	55.5		128		300	243
18" (450mm)	128	96		160	125	350	
20" (500mm)	128	96	64	192	128	400	310
22" (550mm)	128	96	96	192	192	450	334
24" (600mm)	128	96	128	224	192	500	358
26" (650mm)	128	96	128	256	224	550	376.5
28" (700mm)	128	96	128	288	224	600	401.5

LW = Vnútorná šírka korpusu
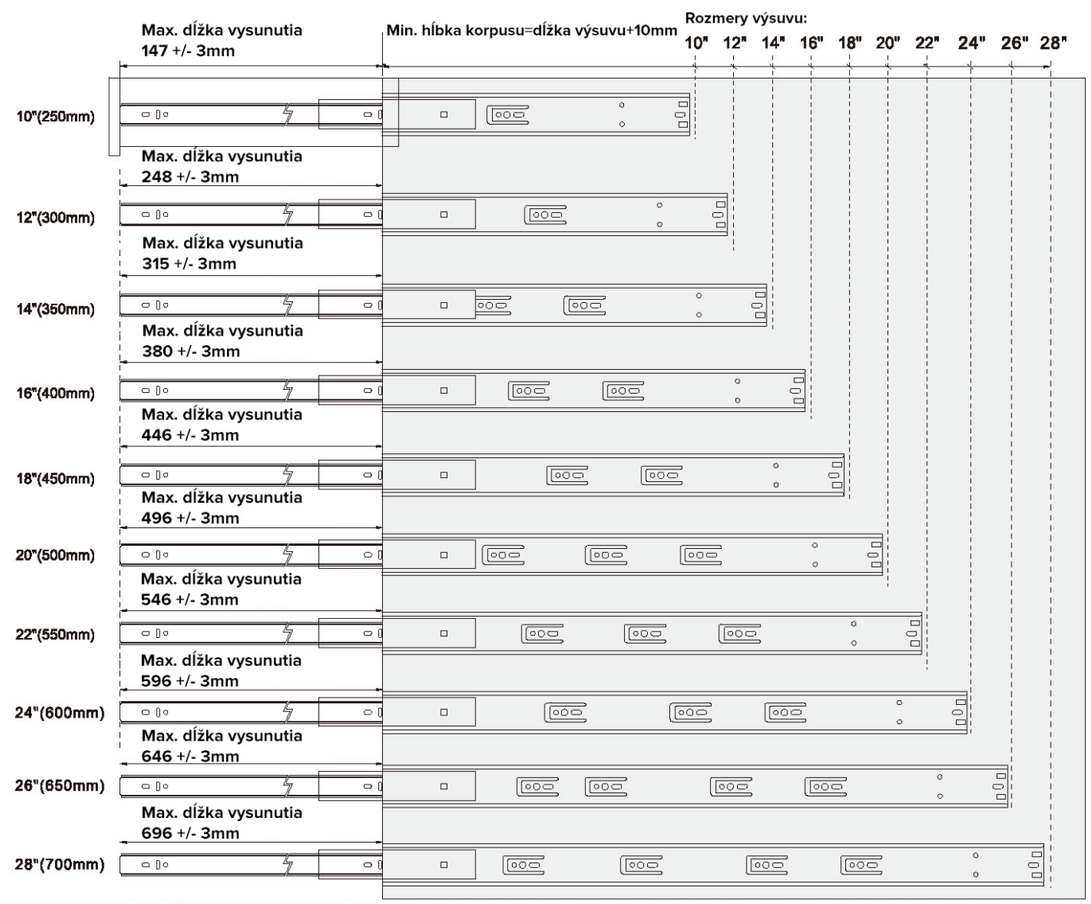
SKW = Šírka zásuvky