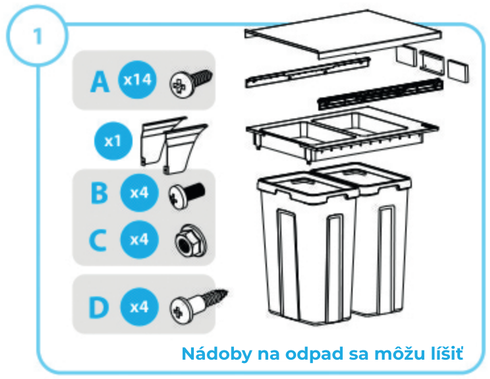

Obsah balenia

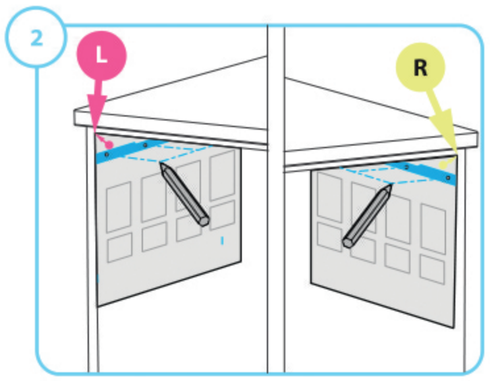

Na označenie otvorov použite vyššie uvedenú šablónu

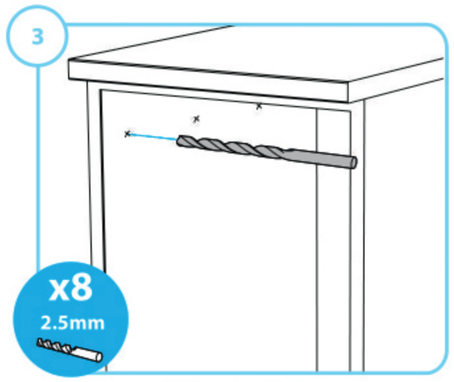

Vyvŕtajte označené otvory

Pripevnite uchytenia

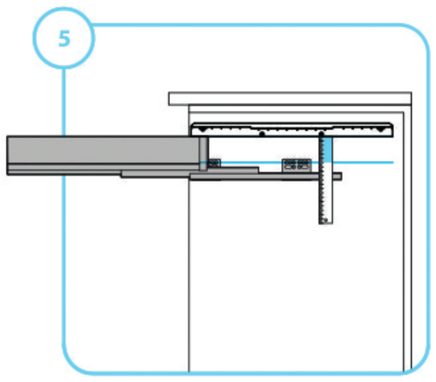

Zarovnajte spodnú časť uchytenia s hornou časťou výsuvu, aby ste zmerali umiestnenie montážnych otvorov

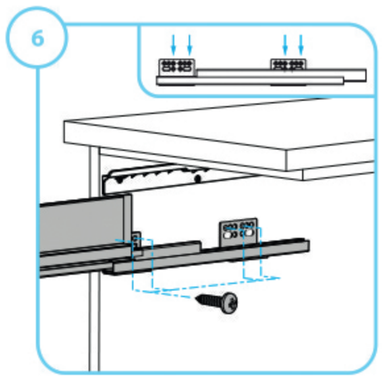

Namontujte výsuvy podľa pokynov výrobcu
(Výsuvy a skrutky nie sú súčasťou balenia)

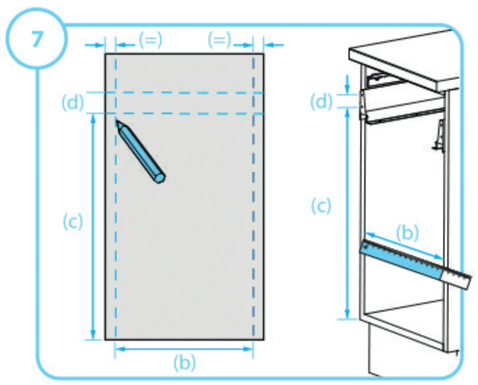

Zmerajte vnútornú šírku skrinky (b) a výšku otvoru výsuvu (c) a rozstup (d), označte na dvierkach

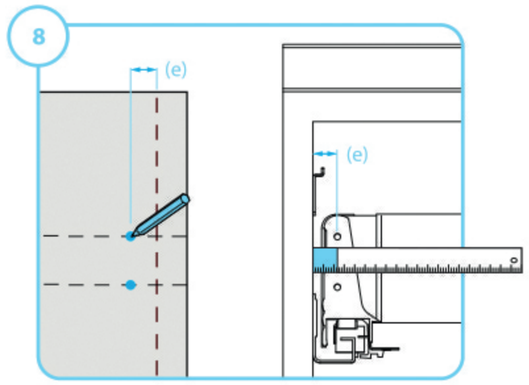

Zmerajte vzdialenosť vsadenia otvoru (e) a označte na dvierka

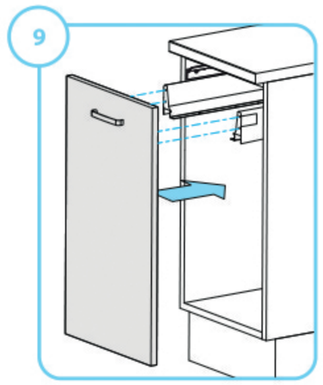

Inštalujte uchytenia výsuvu na dvierka a zacvaknite do bočníc výsuvov (skrutky nie sú súčasťou balenia)

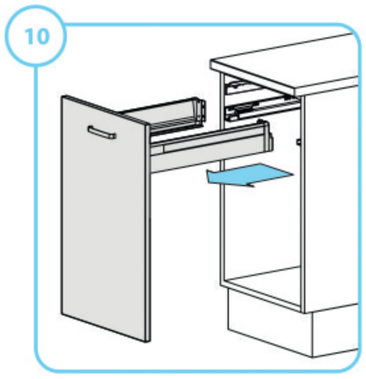

Vysuňte dvierka spolu s bočnicami

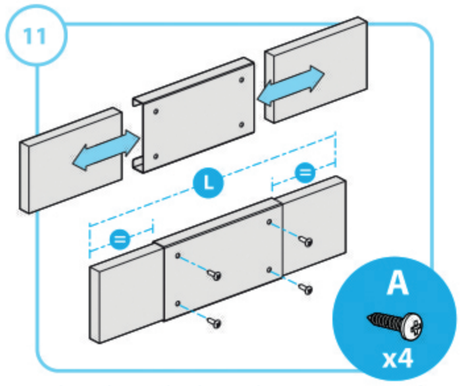

Nastavte zadný panel zásuvky na správnu veľkosť (pozrite si pokyny pre výsuvy) skontrolujte, či je držiak vycentrovaný, potom ho upevnite dodanými skrutkami

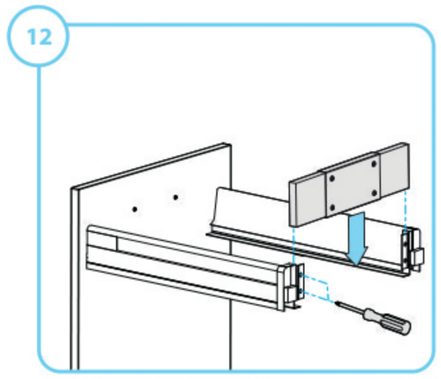

Nainštalujte zadný panel zásuvky
(skrutky nie sú súčasťou balenia)

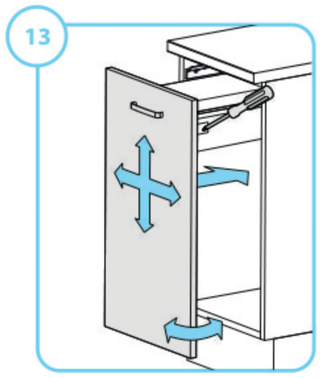

Znovu nainštalujte zostavu zásuvky a nastavte dvierka

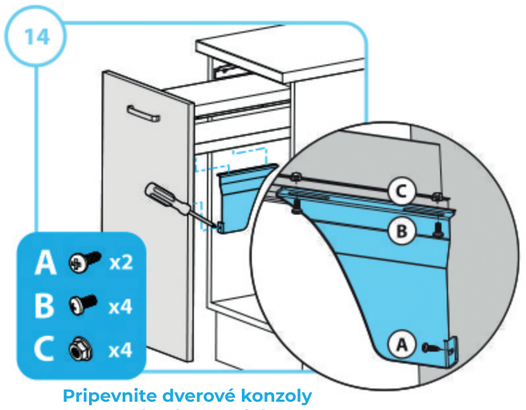

Pripevnite dverové konzoly na oboch stranách

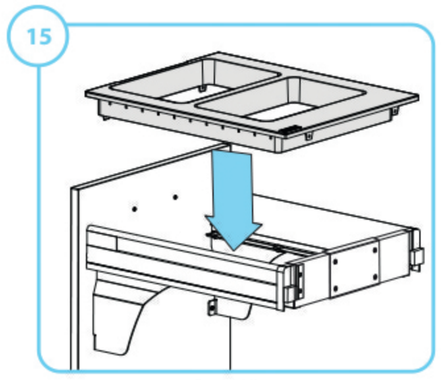

Nainštalujte zásobník

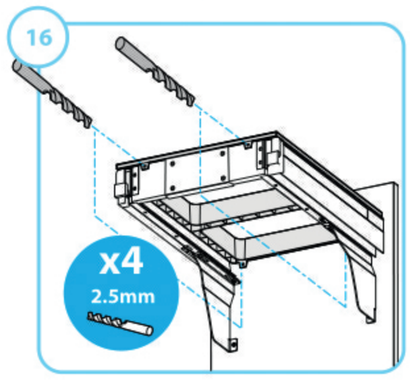

Centrálny zásobník, označte a vyvŕtajte otvory

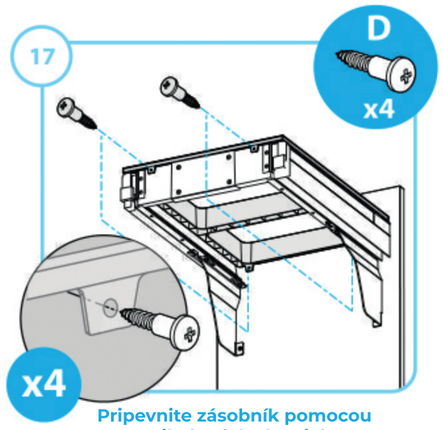

Pripevnite zásobník pomocou pribalených skrutiek

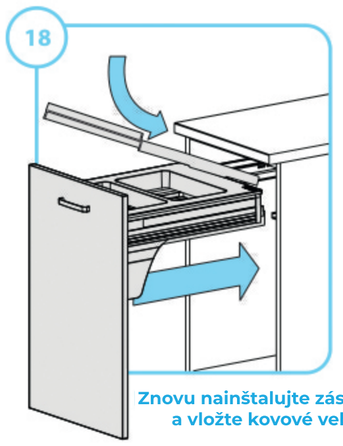

Znovu nainštalujte zásuvku a vložte kovové veko

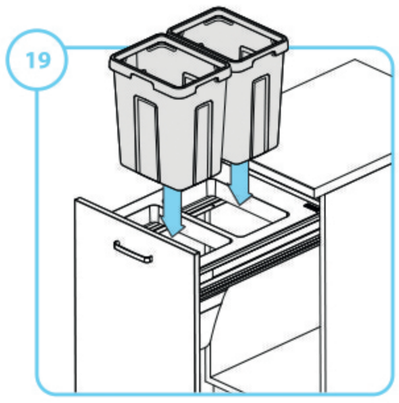

Vložte zásobníky do zásobníka